Технический паспорт на бильярдный стол.

Бильярдный стол – сложное изделие, требующее профессиональной сборки, особого ухода и правил эксплуатации, при соблюдении которых срок службы бильярда неограничен.
Перед началом использования бильярдного стола изучите настоящую инструкцию.

Правила транспортировки, хранения и эксплуатации.

- При транспортировке, хранении и эксплуатации бильярд должен быть защищен от намокания, возгорания, грязи, толчков, ударов, падения с любой высоты, резких перепадов температуры и влажности.
- Все мероприятия по сборке и сервисному обслуживанию бильярдного стола для сохранения гарантийных обязательств должны выполняться квалифицированными специалистами фирмы-поставщика бильярдного оборудования или ее представителей в регионах.
-Неквалифицированные действия могут повлечь за собою риск перекоса стыковки плит, поломку конструктивных элементов стола, порчу его комплектующих и, как следствие, дополнительные затраты на их устранение.
- Температура воздуха в помещении, где установлен бильярдный стол должна быть 18-24 С, при относительной влажности воздуха 40-70%.
- При наличии в помещении кондиционеров, каминов, другого климатического оборудования, которое снижает влажность воздуха, необходима установка увлажнителя.
- Возможные последствия несоблюдения температурно-влажностного режима в виде незначительного коробления деревянных деталей стола, появление трещин относятся к физическим явлениям, особенностям поведения массива древесины, на которые гарантия не распространяется.
- Пол в бильярдной должен иметь твердую стабильную основу, исключающую любую его деформацию под тяжестью бильярдного стола (от 340 до 1300кг) при монтаже и последующей статической нагрузке (200кг/ м2). Нестабильность пола приведёт к деформации игрового поля бильярда.

Предприятие-изготовитель не может запретить, но не рекомендует:

- Самостоятельно передвигать собранный и введенный в эксплуатацию бильярдный стол, пытаться осуществлять нивелировку игрового поля и производить любые манипуляции, требующие участия специалиста, за исключением действий по уходу за столом;
- Ставить на борта и игровое поле пепельницы, посуду, самовары, стаканы и чашки с напитками, портфели, класть ключи, зонтики, инструменты и другие предметы, которые могут запачкать или повредить сукно, борта, поцарапать лакокрасочное покрытие деревянных деталей.
- Курить над поверхностью стола и разводить на нем огонь;
- Вставать на стол и ходить по нему, использовать его для монтажа светильников и других работ, т.е. подвергать стол любому механическому воздействию;
- Применять для чистки сукна, деревянных, латунных, кожаных поверхностей не предназначенные специально для этой цели различные химические вещества и абразивные составы;
- Проливать жидкость на поверхность стола;
- Мелить наклейку кия над игровым полем;
- Устанавливать стол в помещение, где присутствуют сквозняки и допускаются резкие колебания температуры и влажности;
- Подвергать воздействию солнечных лучей и газовой горелки;
- Располагать бильярд ближе трех метров от каминов, печей и других отопительных приборов.

Гарантийные обязательства.

- Гарантийное обслуживание возможно только в случае соблюдения условий транспортировки, хранения и эксплуатации.
- Предприятие изготовитель гарантирует соответствие потребительских свойств бильярдного стола требованиям международных стандартов лузного бильярда и ТУ РБ 800001222.001- 00 при условии соблюдения потребителем норм транспортировки, хранения и эксплуатации.
- Гарантийный срок эксплуатации 1 год со дня продажи.
- Гарантийные обязательства не относятся к легко уязвимым деталям стола: лузам, сеткам, сукну.
- Основанием для гарантийного обслуживания является товарный чек и технический паспорт на бильярдный стол.

Примечание.

-Предприятие-изготовитель оставляет за собой право вносить изменения в конструкцию изделия, не ухудшая его качеств.

Адрес предприятия изготовителя:

Республика Беларусь
Минская область, 222160,г.Жодино,
1-ый Сухогроядский проезд, д.2, к.2
т.+375 17 2842981
e-mail:zodino@ruptur.com
www.ruptur.com

ОТК

Номер бильярда _____

_____

_____

Порядок сборки бильярдных столов

спортивной и коллекционной серии.

1. Болтами 10 х 220 с шайбами М10 и КГП-3 прикрепите угловые ноги сначала к коротким, а затем к длинным царгам (согласно нумерации на ногах и царгах).
2. Болтами 10 х 220 с шайбами М10 и КГП-3 прикрепите средние ноги к длинным царгам вместе с поперечной(ыми) связью(ями).
3. С помощью саморезов 4х30 установите домкраты с регулировочными болтами 8х40 и контргайками М8 на короткие царги и поперечные связи, вставьте продольные связи в ниши домкратов.
4. Выставьте каркас по уровню, при помощи регулируемых опор на ногах.
5. Уложите на каркас плиты, составляющие основу игрового поля (согласно меткам на плитах).
6. Используя уровень выставите горизонт игрового поля.
7. После выставления каменных плит толщиной 25 мм (8ф) прикрепите их саморезами 5х35 к царгам.
8. Стыки, места крепления и царапины на игровой поверхности камня зашпаклюйте автомобильной шпаклёвкой и тщательно отшлифуйте. Законтрогайте регулировочные болты в опорах ног.
9. С помощью регулировочных болтов в домкратах (кроме 8ф) прижмите продольные связи к тыльной стороне плит игрового поля.
10. Установите в нижней части каменных плит планки для обтяжки сукна и закрепите их сверху саморезами 5 х 50.

ВНИМАНИЕ: перед обтяжкой игрового поля сукном запомните места расположения бортов согласно нумерации на торцах плит и бортах.

11. Натяните сукно, прикрепив его при помощи специального “пистолета” (степлера) металлическими скобами к деревянным планкам на плитах.
12. Установите борта согласно нумерации. Выставьте размеры створов луз, зажмите борта специальными болтами которые на столах 9, 10, 12 футов находятся в плитах, и гайками на столах 8 футов, установите закладные на борта (кроме 8ф).
13. Вставьте лузы в отверстия в бортах, шпильками 8х125 гайками М8 и шайбами М8 и закрепите их. При помощи степлера прикрепите сетки луз к деревянным планкам на плитах.
14. Кожаные хлястики на выкатах луз прикрепите к планкам саморезами 3,5х19.
15. Проверьте затяжку всех резьбовых соединений и закройте болтовые отверстия декоративными конвертами.

ВНИМАНИЕ! Бильярдный стол - это сложная конструкция, поэтому рекомендуем для сборки и установки бильярда приглашать профессионального сборщика.

ВНИМАНИЕ! В процессе эксплуатации стола резьбовые соединения ослабляются, поэтому необходимо не реже одного раза в месяц проводить проверку затяжки всех резьбовых соединений, особенно ног и бортов.

Схема сборки стола 8 футов

1	Борт
2	Нога
3	Центральная планка под сукно
4	Угловая планка под сукно
5	Планка под сукно
6	Плиты основы игрового поля
7	Метки для стыковки плит
8	Царга короткая
9	Связь поперечная
10	Декоративный конверт
11	Царга длинная
12	Регулируемая опора ноги
13	Отверстия для крепления бортов
14	Отверстия для крепления планок

Ст ① до ⑥ - номерная маркировка для сборки

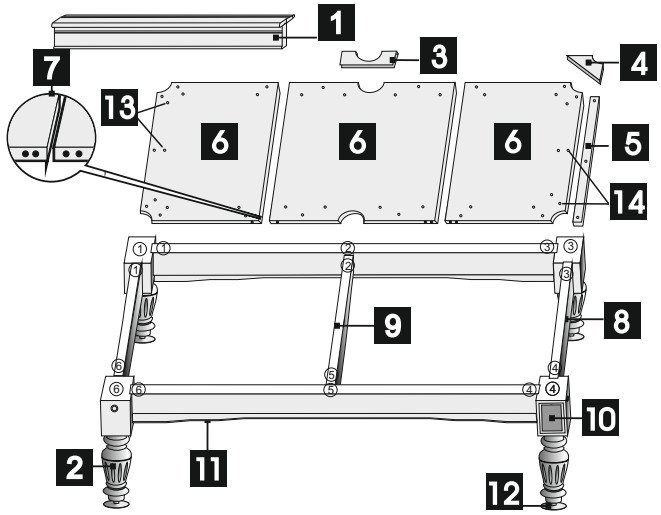

Схема сборки столов 9**, 10**, 12 футов

1	Борт
2	Закладная борта
3	Центральная планка под сукно
4	Угловая планка под сукно
5	Планка под сукно
6	Плиты основы игрового поля
7	Метки для стыковки плит
8	Царга короткая
9	Домкрат с регулировочным болтом
10	Связь продольная
11	Связь поперечная
12	Декоративный конверт
13	Нога
14	Царга длинная
15	Регулируемая опора ноги
16	Отверстия для крепления планок

от ① до ⑧ - номерная маркировка для сборки

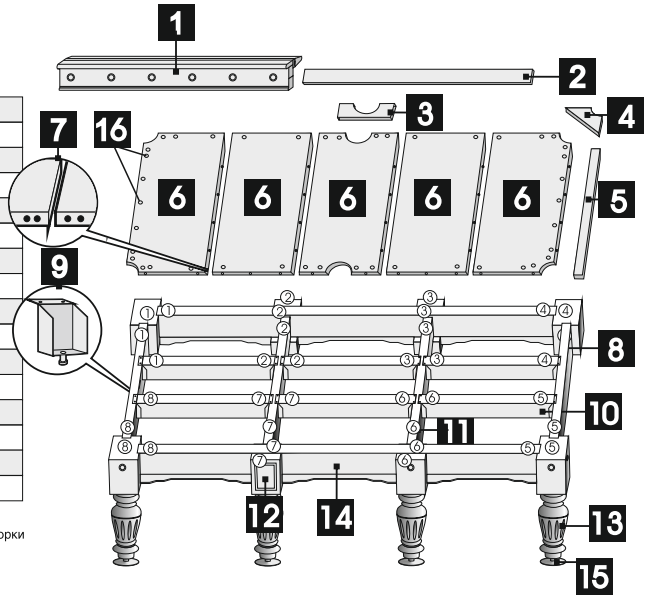

** Примечание: Конструкция столов 9-10 футов строится на 6 ногах.